GARMIN®



inReach Mini 3

사용 설명서

Rev. A

© 2026 Garmin Ltd. 또는 그 자회사

모든 저작권은 보호됩니다. 저작권법에 따라 Garmin의 서면 동의 없이 본 설명서의 일부 또는 전부를 복사해서는 안 됩니다. Garmin은 사전 통보나 고지 없이 제품을 변경하거나 개선할 수 있으며 본 설명서의 내용을 변경할 권한이 있습니다. 본 제품의 사용과 관련된 최신 업데이트와 보충 정보를 원하는 경우 *Garmin.com*을 방문하여 확인하시기 바랍니다.

Garmin, Garmin 로고, fēnix, inReach, TracBack는 Garmin 사 또는 그 자회사의 상표로서, 미국과 미국 외의 국가에 등록되어 있습니다. Garmin Connect, Garmin Explore, Garmin Express, Garmin Messenger, Garmin Response는 Garmin 사 또는 그 자회사의 상표입니다. 이 상표는 Garmin의 명시적 허가 없이 사용할 수 없습니다.

Bluetooth® 워드 마크 및 로고는 Bluetooth SIG, Inc.의 소유이며, Garmin은 해당 마크를 라이선스에 따라 사용합니다. Iridium®는 Iridium Satellite LLC.의 등록 상표입니다. TORX®는 미국 또는 기타 국가에서 Acument Intellectual Properties, LLC의 등록 상표입니다. 기타 상표 및 상호는 각각 해당 소유자의 자산입니다.

M/N: AA4998

목차

제품 소개 1
시작하기 1
장치 개요 1
버튼 1
상태 아이콘 1
컨트롤 1
동작 메뉴 2
휴대폰 페어링 및 장치 활성화 2
Garmin Messenger 앱 2
Garmin Explore 2
Iridium 위성 네트워크 3
블루투스 커넥티드 기능 3
장치 테스트 3
inReach 기능 3
inReach 추적 3
추적 시작 3
현재 트랙 시작 지점으로 내비게이션 3
추적 중지하기 3
추적 페이지 공유하기 3
메시지 3
체크인 메시지 전송 3
문자 메시지 전송하기 4
게시 메시지 전송 4
메시지 답장 보내기 4
메시지에 반응하기 4
메시지 확인 중 4
메시지 세부 사항 보기 4
메시지 위치로 안내하기 4
메시지 삭제하기 4
연락처 5
연락처 추가하기 5
연락처 편집하기 5
연락처 삭제하기 5
SOS 5
SOS 구조 시작 5
사용자 설정 SOS 메시지 전송하기 5
SOS 요청 취소 5
inReach 데이터 동기화하기 6
요금제 세부 정보 및 사용량 확인 6
앱 6
Garmin Share 6
Garmin Share 로 데이터 공유하기 6
Garmin 공유로 데이터 수신하기 7
저장된 데이터 7
저장함 앱 사용하기 7
저장된 데이터 보기 7
저장된 데이터 삭제 7
날씨 7
일기예보 보기 7
웨이포인트를 날씨 위치로 추가 7
날씨 위치 설정 7
inReach 날씨 예보 요청하기 7
inReach 날씨 예보 업데이트하기 8
날씨 위치 삭제 8
내비게이션 8
GPS 위성 신호 수신 8
지도 패닝 및 줌잉 8
트랙백 (TracBack) 을 사용하여 길찾기 8
알려진 목적지 좌표로 내비게이션 8
SightN Go 를 사용한 내비게이션 9
내비게이션 안내 중지하기 9
나침반 9
나침반을 사용하여 길 찾기 9
나침반 보정하기 9
나침반 방위 설정하기 9
나침반 설정하기 9
지도 9
지도 방향 변경하기 9
웨이포인트 9
현재 위치를 웨이포인트로서 저장하기 9
메시지 위치를 웨이포인트로 저장 9
지도의 위치를 웨이포인트로 저장하기 9
웨이포인트로 길찾기 10
웨이포인트 편집하기 10
웨이포인트 삭제하기 10
코스 10
저장된 코스를 안내하기 10
역방향 코스 10
활동 10
활동 시작하기 10
현재 활동 사용자 지정 10
현재 활동 보기 10
저장 활동 안내하기 11
현재 활동 중지하기 11
장치 사용자 설정하기 11
사운드 설정 11

핸드폰 설정 11
inReach 원격제어 설정 11
추적 설정 11
지도 설정하기 11
시스템 설정하기 11
시간 설정하기 12
단위 설정 12
위치 형식 설정 12
위성 설정 12
장치 비밀번호 설정 12
장치 정보 12
제품 업데이트 12
Garmin Express 설치하기 12
더 자세한 정보 얻기 12
사양 13
배터리 정보 13
E- 라벨 규제 및 준수 정보 보기 13
스파인 마운트 어댑터 부착 13
카라비너 테더 부착 13
랜야드 장착하기 14
장치 잠그기 및 잠금해제하기 14
터치스크린 잠금 또는 잠금해제하기 14
장치 유지관리 14
장치 청소 14
USB 포트 청소하기 14
터치스크린 청소하기 14
문제 해결 14
배터리 수명 극대화하기 14
내 장치가 잘못된 언어로 표시됩니다 14
모든 기본 설정으로 복원하기 14
inReach 장치 충전 15
충전시 절전모드 켜기 15

제품 소개

⚠ 경고

제품 상자에 포함된 *중요한 안전 및 제품 정보* 안내서에서 제품 경고 및 기타 중요한 정보를 참조하세요.

시작하기

inReach 위성 통신기를 처음 사용하는 경우, 장치를 설정하고 기본 기능을 숙지하기 위해 다음 작업을 완료해야 합니다.

1. 장치를 켜려면 ⏻를 누르세요.
2. 화면의 안내에 따라 언어를 선택하고 장치 활성화를 시작하세요.
3. 휴대폰에 Garmin Messenger 앱을 다운로드하고 화면의 안내에 따라 장치를 페어링하고 활성화하세요 (*2 페이지, 휴대폰 페어링 및 장치 활성화*).

   Garmin Messenger 앱을 사용하여 휴대폰으로 메시지를 작성하고 전송할 수 있습니다.
4. 휴대폰에 Garmin Explore 앱을 다운로드하고 서비스 요금제를 활성화할 때 사용한 계정 정보로 로그인하세요.

   Garmin Explore 앱을 사용하여 모험 계획, 내비게이션, 장치 데이터 백업을 할 수 있습니다.
5. 필요한 경우, 장치를 보호하기 위해 암호를 설정하세요 (*12 페이지, 장치 비밀번호 설정*).
6. 업데이트를 확인하세요(*12 페이지, 제품 업데이트*).

   최상의 사용 경험을 위해 장치의 소프트웨어를 최신 상태로 유지하세요. 소프트웨어 업데이트에는 개인정보 보호, 보안 및 기능 개선 사항이 포함됩니다.
7. 위성 통신기를 Garmin Messenger 앱과 동기화하세요 (*6 페이지, inReach 데이터 동기화하기*).
8. 여행을 시작하기 전에 위성 통신기를 테스트하세요 (*3 페이지, 장치 테스트*).

장치 개요

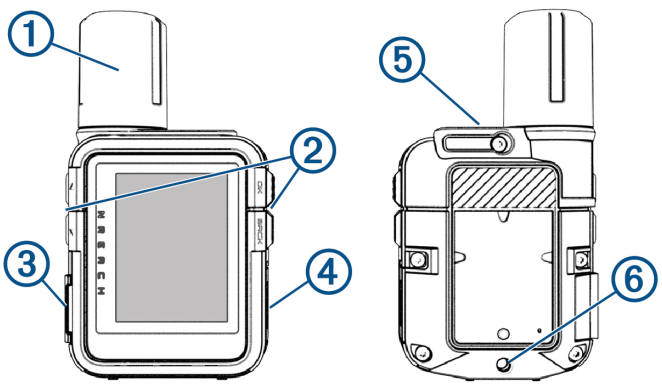

①	내장 Iridium® 안테나
②	버튼
③	SOS 버튼(보호 캡 아래)
④	USB 포트(방수 캡 아래)
⑤	⏻ 전원 버튼
⑥	스파인 마운트 어댑터 나사 삽입부

버튼

▲	버튼을 누르면 메뉴, 페이지 및 설정을 스크롤할 수 있습니다. 홈 페이지에서 버튼을 누르면 앱을 표시할 수 있습니다.
▼	버튼을 누르면 메뉴, 페이지 및 설정을 스크롤할 수 있습니다. 홈 페이지에서 버튼을 누르면 앱을 표시할 수 있습니다.
BACK	버튼을 누르면 취소하거나 이전 페이지로 돌아갈 수 있습니다. 버튼을 길게 누르면 동작 메뉴가 열립니다.
OK	누르면 옵션을 선택하거나 메시지를 확인합니다. 누르면 현재 열려 있는 페이지의 옵션 메뉴를 엽니다(사용 가능한 경우).
⏻	누르면 장치를 켭니다. 누르면 터치스크린을 잠급니다. 길게 누르면 제어 화면이 열립니다.

상태 아이콘

	데이터 전송 중
	추적 활성화됨
	내비게이션 중
	읽지 않은 메시지
	소리 음소거됨
	버튼 잠김
	배터리 충전 중
	충전 완료
	최대 또는 최소 충전 온도 초과
	최소 작동 온도에 근접
	최대 작동 온도에 근접
	최대 또는 최소 작동 온도 초과

컨트롤

컨트롤 화면은 자주 사용하는 기능에 빠르게 접근할 수 있도록 제공합니다.

⏻를 길게 눌러 제어 화면을 여세요.

아이콘	명칭	설명
	블루투스	블루투스 연결 또는 휴대폰 페어링을 비활성화하려면 선택하세요.
	밝기	슬라이더 막대를 선택하여 화면 밝기를 조정하세요. 길게 눌러 백라이트 설정에 접근하세요.

아이콘	명칭	설명
	장치 잠금	실수로 버튼을 누르거나 스와이프하는 것을 방지하기 위해 버튼과 터치스크린을 잠그려면 선택하세요. 전원 버튼을 눌러 버튼과 터치스크린을 잠금 해제할 수 있습니다.
	전원 끄기	장치를 끄려면 선택하세요.
	터치	터치스크린 컨트롤을 비활성화하려면 선택하세요.
	웨이포인트 표시	inReach Mini 3 위성 통신기를 사용하여 현재 위치에 웨이포인트를 표시하려면 선택하세요.

동작 메뉴

홈 화면에서 **BACK**을 길게 눌러 동작 메뉴를 여세요.

명칭	자세한 정보
장치 활성화	Garmin Messenger 앱과 휴대폰을 페어링하고 서비스 요금제를 활성화합니다(*2 페이지, 휴대폰 페어링 및 장치 활성화*).
추적 시작	트랙 포인트를 기록하고 Iridium 위성 네트워크를 통해 전송합니다(*3 페이지, 추적 시작*).
메시지 전송	문자 또는 게시 메시지를 전송합니다(*3 페이지, 메시지*).
체크인	체크인 메시지를 전송합니다(*3 페이지, 체크인 메시지 전송*).
웨이포인트 표시	현재 위치에 웨이포인트를 표시합니다(*9 페이지, 현재 위치를 웨이포인트로서 저장하기*).
내비게이션	목적지로 안내를 시작합니다(*8 페이지, 내비게이션*).
기기 테스트	위성 구독이 활성화되어 있는지 확인하기 위해 장치를 테스트합니다(*3 페이지, 장치 테스트*).

휴대폰 페어링 및 장치 활성화

⚠ 경고

메시지, SOS, 추적 및 inReach 날씨를 포함한 위성 통신기의 inReach 기능을 사용하려면 활성화된 위성 구독이 필요합니다. Garmin Messenger 앱과의 활성화 및 페어링을 완료하려면 문자 메시지를 수신할 수 있는 유효하고 고유한 휴대폰 번호가 필요합니다. VOIP 번호는 지원되지 않습니다. 여행 전에 항상 실외에서 위성 통신기를 테스트하세요.

주의

일부 지역에서는 위성 통신 장치의 사용을 규제하거나 금지합니다. 장치를 사용할 지역에서 적용되는 모든 법률을 숙지하고 준수하는 것은 사용자의 책임입니다.

inReach Mini 3 위성 통신기는 Garmin Messenger 앱과 페어링했을 때 최상의 성능을 발휘합니다. 이 앱을 사용하면 휴대폰으로 메시지를 작성하고 전송할 수 있으며, 위성 통신기와 inReach 데이터를 동기화할 수 있습니다.

1. 위성 통신기의 초기 설정 중에 휴대폰 카메라로 QR 코드를 스캔하여 Garmin Messenger 앱을 다운로드하고 설치하세요.

   참고: 이전에 페어링 절차를 건너뛴 경우 ▲ 또는 ▼를 누른 다음 활성화를 선택할 수 있습니다.
2. 화면의 안내에 따라 페어링 절차를 완료하고 구독 서비스 요금제를 활성화하세요.

   추가 연결 기능을 사용하고 설정 절차를 완료하려면 휴대폰을 사용하여 Garmin Explore 앱을 다운로드하고 설치하세요.

위성 통신기와 휴대폰이 페어링되면, 전원이 켜져 있고 범위 내에 있을 때 자동으로 연결됩니다.

Garmin Messenger 앱

⚠ 경고

휴대폰 Garmin Messenger 앱에 있는 SOS, 추적 및 inReach 날씨를 포함한 inReach 기능은 연결된 inReach 장치와 활성화된 inReach 서비스 요금제가 없으면 사용할 수 없습니다. 여행 전에 항상 실외에서 앱을 테스트하세요.

⚠ 주의

휴대폰의 Garmin Messenger 앱에 있는 비위성 메시지 기능은 긴급 지원을 받기 위한 주요 수단으로만 의존해서는 안 됩니다.

주의

이 앱은 인터넷(휴대폰의 무선 연결 또는 셀룰러 데이터 사용)과 위성 네트워크를 모두 통해 작동합니다. 셀룰러 데이터를 사용하는 경우, 페어링된 휴대폰에는 데이터 요금제가 있어야 하며 데이터 사용이 가능한 네트워크 범위 내에 있어야 합니다. 네트워크 범위가 없는 지역에서는 장치가 위성 네트워크를 사용하려면 활성화된 inReach 서비스 요금제가 필요합니다.

앱을 사용하면 Garmin 장치가 없는 친구와 가족 등 다른 Garmin Messenger 앱 사용자에게 메시지를 보낼 수 있습니다. 누구든 앱을 다운로드하고 휴대폰을 연결하여 인터넷을 통해 다른 앱 사용자와 통신할 수 있습니다(로그인 필요 없음). 앱 사용자는 다른 SMS 전화번호로 그룹 메시지 스레드를 만들 수도 있습니다. 그룹 메시지에 추가된 새로운 멤버는 앱을 다운로드하여 다른 사람의 대화를 볼 수 있습니다.

휴대폰의 무선 연결 또는 셀룰러 데이터를 사용하여 전송된 메시지는 inReach 서비스 요금제에 데이터 요금 또는 추가 요금을 발생시키지 않습니다. 수신된 메시지는 위성 네트워크와 인터넷을 모두 통해 전송이 시도될 경우 요금이 발생할 수 있습니다. 휴대폰의 셀룰러 데이터 요금제에 따른 일반 문자 요금이 적용됩니다.

휴대폰의 앱스토어에서 Garmin Messenger 앱을 다운로드하세요(*garmin.com/messengerapp*).

Garmin Explore

Garmin Explore 웹사이트와 앱에서 코스, 웨이포인트, 컬렉션 생성, 여행 계획, 트랙 동기화, 활동 업로드, 클라우드 스토리지 사용이 가능합니다. 고급 계획 기능을 온라인과 오프라인에서 모두 사용할 수 있어 호환되는 Garmin 장치와 데이터를 공유하고 동기화할 수 있습니다. 앱을 사용하여 오프라인

에서 볼 수 있는 지도를 다운로드한 다음 데이터를 사용하지 않고도 어디든 탐색할 수 있습니다.

휴대폰의 앱스토어에서 Garmin Explore 앱을 다운로드하거나 (*Garmin.com/exploreapp*), *explore.Garmin.com*을 방문할 수 있습니다.

Iridium 위성 네트워크

Iridium 위성 네트워크를 통해 메시지를 전송하거나 위치를 추적하려면 장치가 하늘을 잘 볼 수 있는 환경이 필요합니다. 하늘이 가려져 있으면 위성 신호를 받을 때까지 전송을 계속 시도합니다.

팁: 위성과의 최상의 연결을 위해 안테나가 하늘을 향하도록 장치를 배치하세요.

블루투스 커넥티드 기능

장치에는 Garmin Explore 및 Garmin Messenger 앱을 사용하여 호환되는 휴대폰과 연결되는 여러 Bluetooth 기능이 있습니다.

다운로드 가능한 기능: Garmin Explore 앱에서 위성 이미지 및 USGS 사각 지도와 같은 다운로드된 지도를 휴대폰에서 확인할 수 있습니다. 여행을 떠나기 전에 Garmin Explore에서 휴대폰으로 지도와 차트를 다운로드해야 합니다.

동기화: Garmin Messenger 앱은 요금제 변경, 연락처 및 메시지와 같은 데이터를 장치와 동기화할 수 있습니다.

메시지: Garmin Messenger 앱을 사용하면 휴대폰에서 메시지를 읽고 작성하고 연락처 목록에 접근할 수 있습니다. 메시지는 두 장치 모두에 표시됩니다.

참고: 한 번에 하나의 휴대폰만 inReach 장치와 페어링할 수 있습니다.

장치 테스트

위성 구독이 활성화되어 있는지 확인하기 위해 여행 전에 장치를 실외에서 테스트하세요.

1. 홈 페이지에서 ▲ 또는 ▼를 눌러 앱을 스크롤하세요.
2. **서비스 요금제**를 선택하세요.
3. **확인**을 눌러 옵션 메뉴를 여세요.
4. **기기 테스트** > **FTP 테스트 시작**를 선택하세요.

   장치가 테스트 메시지를 전송하는 동안 기다리세요. 장치를 사용할 준비가 완료되면 확인 메시지가 표시됩니다.

inReach 기능

⚠ 경고

메시지, SOS, 추적 및 inReach 날씨를 포함한 inReach Mini 3 장치의 inReach 기능을 사용하려면 활성화된 위성 구독이 필요합니다. 실외에서 사용하기 전에 항상 장치를 테스트하세요.

메시지, 위치 추적, SOS 기능은 위성 연결이 필요하므로 이 기능들을 사용할 때는 하늘이 잘 보이는지 확인하세요.

주의

일부 지역에서는 위성 통신 장치의 사용을 규제하거나 금지합니다. 장치를 사용할 지역에서 적용되는 모든 법률을 숙지하고 준수하는 것은 사용자의 책임입니다.

inReach 추적

inReach Mini 3 위성 통신기의 추적 기능을 사용하여 지정된 전송 간격으로 트랙 포인트를 기록하고 Iridium 위성 네트워크를 통해 전송할 수 있습니다.

추적 시작

1. 홈 화면에서 **BACK**을 길게 눌러 동작 메뉴를 여세요.
2. **추적 시작**을 선택하세요.

   추적을 시작하면 경로가 활동으로 기록되기 시작합니다.

현재 트랙 시작 지점으로 내비게이션

1. 홈 페이지에서 ▲ 또는 ▼를 눌러 앱을 스크롤하세요.
2. **저장됨** > 현재 활동을 선택하세요.
3. 아래로 스크롤하세요.
4. **확인**을 눌러 옵션 메뉴를 여세요.
5. **출발지로 돌아가기**를 선택하세요.

추적 중지하기

1. 홈 페이지에서 ▲ 또는 ▼를 눌러 앱을 스크롤하세요.
2. 현재 활동 타이머를 선택하세요.
3. 활동 루프의 마지막 페이지까지 스크롤하세요.
4. **확인**을 눌러 옵션 메뉴를 여세요.
5. **추적 종료**를 선택하세요.

추적 페이지 공유하기

추적 웹 페이지 링크를 다른 사람들과 공유할 수 있습니다. 시스템은 링크 정보를 포함하는 텍스트를 메시지 끝에 자동으로 추가합니다.

1. 홈 페이지에서 ▲ 또는 ▼를 눌러 앱을 스크롤하세요.
2. 현재 활동 타이머를 선택하세요.
3. **BACK**를 길게 누르세요.
4. 메시지 전송을 선택하세요.
5. 연락처 목록에서 수신자를 선택하거나 **연락처 입력**을 선택하여 각 수신자의 연락처 정보를 입력하세요.
6. **다음**을 선택하세요.
7. ☰ > **추적 링크**를 선택하세요.
8. **BACK**을 누르세요.
9. 메시지 텍스트를 선택하여 사용자 지정 메시지를 작성하세요(선택 사항).
10. 메시지 작성을 완료하면 ✔를 선택하세요.
11. **전송을** 선택하여 메시지를 보내세요.

메시지

inReach Mini 3 위성통신기는 Iridium 위성 네트워크를 사용하여 메시지를 송수신합니다.

SMS 휴대폰 번호, 이메일 주소 또는 inReach 기술을 사용하는 다른 장치로 메시지를 전송할 수 있습니다. 전송하는 각 메시지에는 허용되는 경우 위치 정보가 포함됩니다.

체크인 메시지 전송

체크인 메시지는 미리 정의된 텍스트와 수신자를 사용하는 메시지입니다.

Garmin Messenger 앱에서 체크인 메시지 수신자를 사용자

지정할 수 있습니다. 앱의 장치 탭에서 **체크인** > **체크인 연락처 편집**을 선택하세요.

1. 홈 페이지에서 ▲ 또는 ▼를 눌러 앱을 스크롤하세요.
2. **체크인**을 선택하세요.
3. ▲ 또는 ▼를 눌러 체크인 메시지를 스크롤하세요.
4. **확인**을 눌러 메시지를 전송하세요.

문자 메시지 전송하기

1. 홈 페이지에서 ▲ 또는 ▼를 눌러 앱을 스크롤하세요.
2. **메신저** > **새 메시지**를 선택하세요.
3. 연락처 목록에서 수신자를 선택하거나 **연락처 입력**을 선택하여 각 수신자의 연락처 정보를 입력하세요.
4. **다음** > **새 메시지**를 선택하세요.
5. 옵션을 선택하세요:
   - 미리 작성된 메시지를 보내려면 **빠른 문자**를 선택한 다음 메시지를 선택하세요.
     참고: Garmin Messenger 앱에서 빠른 문자 메시지를 추가하고 편집할 수 있습니다.
   - 사용자 지정 메시지를 작성하려면 ✔를 선택하세요.
6. 옵션 메뉴를 열려면 ☰를 선택하세요.
7. 옵션을 선택하세요:
   - 메시지에 현재 위치를 포함하려면 **메시지 위치**를 선택하세요.
   - 메시지에 추적 웹페이지 링크를 포함하려면 **추적 링크**를 선택하세요.
8. 음성 추가를 선택하여 메시지와 함께 **음성 메모**를 전송할 수 있습니다(선택 사항).
9. 메시지 작성을 완료하면 전송을 선택하세요.

게시 메시지 전송

게시 메시지를 한 번에 여러 수신자에게 전송할 수 있으며, 각 수신자는 다른 사람의 응답을 볼 수 없이 개별적으로 메시지를 수신합니다. 다섯 명을 초과하는 연락처 또는 이메일 주소 및 inReach 주소로 전송된 메시지는 게시 메시지로 전송됩니다.

1. 홈 페이지에서 ▲ 또는 ▼를 눌러 앱을 스크롤하세요.
2. **메신저** > **새 메시지**를 선택하세요.
3. 연락처 목록에서 수신자를 선택하거나 **연락처 입력**을 선택한 다음 키보드를 사용하여 각 수신자의 연락처 정보를 입력하세요.
4. **다음**을 선택한 다음 옵션을 선택하세요.
   - 미리 작성된 메시지를 보내려면 **빠른 문자**를 선택한 다음 메시지를 선택하세요.
     참고: Garmin Messenger 앱에서 빠른 문자 메시지를 추가하고 편집할 수 있습니다.
   - 사용자 지정 메시지를 작성하려면 ✔를 선택하세요.
5. 음성 추가를 선택하여 메시지와 함께 **음성 메모**를 전송할 수 있습니다(선택 사항).
6. 메시지 작성을 완료하면 전송을 선택하세요.

메시지 답장 보내기

1. 홈 페이지에서 ▲ 또는 ▼를 눌러 앱을 스크롤하세요.
2. **Messenger**를 선택하고 대화를 선택하세요.
3. **응답**을 선택하세요.
4. 옵션을 선택하세요:
   - 미리 작성된 메시지로 시작하려면 ▲ 또는 ▼를 눌러 빠른 문자 메시지를 스크롤하세요.
   - 사용자 설정 메시지를 작성하려면 메시지 입력을 선택합니다.
5. 메시지 작성을 완료하면 ✔를 선택하세요.
6. **확인**을 눌러 메시지를 전송하세요.

메시지에 반응하기

이모지를 사용하여 메시지에 반응할 수 있습니다.

1. 홈 페이지에서 ▲ 또는 ▼를 눌러 앱을 스크롤하세요.
2. **Messenger**를 선택하고 대화를 선택하세요.
3. 메시지를 선택하세요.
4. **확인**을 눌러 옵션 메뉴를 여세요.
5. **반응하기**를 선택하세요.
6. 이모지를 선택하세요.

장치가 메시지에 이모지 반응을 전송합니다.

메시지 확인 중

inReach Mini 3 위성 통신기에서 메시지를 전송하면 장치는 10분 동안 응답을 수신합니다. inReach Mini 3 및 inReach Mini 3 Plus 위성 통신기는 매시간 새 메시지를 확인하며, inReach 추적 기능을 사용하는 경우 추적 간격에 따라 메시지를 확인합니다.

메시지를 수동으로 확인하거나, 메시지를 전송하거나, 트랙 포인트를 전송하여 메시지 확인을 강제로 수행할 수 있습니다. 확인 중에는 장치가 위성에 연결되어 장치로 전송 대기 중인 메시지를 수신합니다.

1. 홈 페이지에서 ▲ 또는 ▼를 눌러 앱을 스크롤하세요.
2. **메신저**를 선택하세요.
3. ☰ > **메시지 확인**을 선택하세요.

메시지 세부 사항 보기

1. 홈 페이지에서 ▲ 또는 ▼를 눌러 앱을 스크롤하세요.
2. **Messenger**를 선택하고 대화를 선택하세요.
3. 메시지를 선택하세요.
4. **확인**을 눌러 옵션 메뉴를 여세요.
5. **세부 사항 보기**를 선택하세요.

메시지 위치로 안내하기

inReach 기술이 적용된 다른 장치에서 메시지를 수신하면 메시지에 위치 정보가 포함될 수 있습니다. 이러한 메시지를 통해 메시지가 전송된 위치로 이동할 수 있습니다.

1. 홈 페이지에서 ▲ 또는 ▼를 눌러 앱을 스크롤하세요.
2. **Messenger**를 선택한 다음 위치 정보가 포함된 대화를 선택하세요.
3. 메시지를 선택하세요.
4. **확인**을 눌러 옵션 메뉴를 여세요.
5. **내비게이션**을 선택하세요.

메시지 삭제하기

1. 홈 페이지에서 ▲ 또는 ▼를 눌러 앱을 스크롤하세요.

2 **Messenger**를 선택하고 대화를 선택하세요.
3 메시지를 선택하세요.
4 **삭제**를 선택하세요.

연락처

inReach Mini 3 위성 통신기에서 inReach 메시지용 연락처를 추가, 삭제 및 편집할 수 있습니다.

연락처 추가하기

1 홈 페이지에서 ▲ 또는 ▼를 눌러 앱을 스크롤하세요.
2 **연락처** > **새로운 연락처**를 선택하세요.
3 편집할 항목을 선택하세요.
4 새 정보를 입력하세요.

연락처 편집하기

1 홈 페이지에서 ▲ 또는 ▼를 눌러 앱을 스크롤하세요.
2 **연락처**를 선택하세요.
3 연락처를 선택하세요.
4 **확인**을 눌러 옵션 메뉴를 여세요.
5 **편집**을 선택하세요.
6 편집할 항목을 선택하세요.
7 새 정보를 입력하세요.

연락처 삭제하기

1 홈 페이지에서 ▲ 또는 ▼를 눌러 앱을 스크롤하세요.
2 **연락처**를 선택하세요.
3 연락처를 선택합니다.
4 **확인**을 눌러 옵션 메뉴를 여세요.
5 **삭제**를 선택하세요.

SOS

⚠ 경고

SOS 기능을 사용하려면 활성화된 위성 서비스에 가입해야 합니다. 여행 중 사용하기 전에 항상 장치를 야외에서 테스트하세요.

SOS 기능을 사용할 때는 위성 연결이 필요하므로 하늘이 잘 보이는 곳에서 사용하세요.

주의

일부 지역에서는 위성 통신 장치의 사용을 규제하거나 금지합니다. 장치를 사용할 지역에서 적용되는 모든 법률을 숙지하고 준수하는 것은 사용자의 책임입니다.

비상 상황에서는 inReach Mini 3 장치를 사용하여 Garmin ResponseSM 센터에 연락하고 도움을 요청할 수 있습니다. SOS 구조를 시작하면 Garmin Response 팀에 메시지가 전송되며, 해당 팀은 상황에 맞는 응급 구조 기관에 알립니다. 도움이 도착할 때까지 비상 상황 중에 Garmin Response 팀과 통신할 수 있습니다. SOS 기능은 실제 비상 상황에서만 사용해야 합니다.

SOS 구조 시작

장치에 배터리 전원이 있다면 전원이 켜져 있거나 꺼져 있는 상태에서도 SOS 구조를 시작할 수 있습니다.

1 SOS 버튼 ②에서 보호 캡 ①을 들어 올립니다.

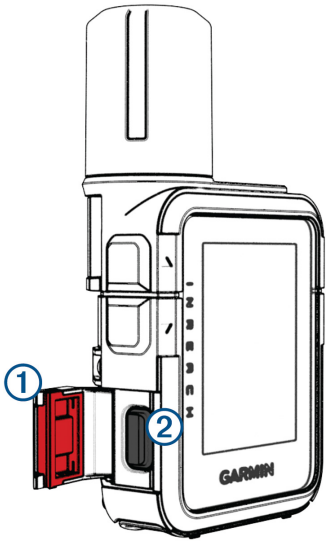

2 SOS 버튼을 길게 누릅니다.
3 SOS 카운트다운이 끝날 때까지 기다리세요.
장치는 사용자의 위치 세부 사항이 포함된 기본 메시지를 응급 구조 서비스에 전송합니다.
4 응급 구조 서비스의 확인 메시지에 답장하세요.
답장을 통해 응급 구조 서비스는 구조 중에 사용자가 소통이 가능하다는 것을 알게 됩니다. 답장하지 않아도 응급 구조 서비스는 구조를 시작합니다.

구조 시작 후 처음 10분 동안은 1분마다 업데이트된 위치가 응급 구조 서비스에 전송됩니다. 이후에는 배터리 전원 절약을 위해 10분마다 업데이트된 위치가 전송됩니다.

팁: Garmin Messenger 앱을 사용하여 SOS 구조 요청을 시작하고 Garmin Response 팀과 소통할 수도 있습니다. 앱의 SOS 기능을 사용하려면 위성 서비스 가입이 활성화되어 있어야 합니다.

사용자 설정 SOS 메시지 전송하기

SOS 버튼을 눌러 SOS 구조를 시작한 후, 사용자 지정 메시지로 답장할 수 있습니다.

1 홈 페이지에서 ▲ 또는 ▼를 눌러 앱을 스크롤하세요.
2 **SOS** > **답장**을 선택하여 사용자 지정 SOS 메시지를 작성하세요.
3 옵션을 선택하세요:
- 미리 작성된 메시지로 시작하려면 ▲ 또는 ▼를 눌러 빠른 문자 메시지를 스크롤하세요.
- 사용자 설정 메시지를 작성하려면 메시지 입력을 선택합니다.

4 메시지 작성을 완료하면 ✔를 선택하세요.
5 **확인**을 눌러 메시지를 전송하세요.

답장을 통해 응급 구조 서비스는 구조 중에 사용자가 소통이 가능하다는 것을 알게 됩니다.

SOS 요청 취소

더 이상 도움이 필요하지 않은 경우 응급 구조 서비스에 SOS 요청이 전송된 후 이를 취소할 수 있습니다.

1 보호 캡을 들어 올리고 SOS 버튼을 길게 누르세요.
2 SOS 취소를 선택하세요.

3 취소 요청을 확인하라는 메시지가 표시되면 **SOS 취소**를 선택하세요.

장치에서 취소 요청을 전송합니다. 응급 구조 서비스로부터 확인 메시지를 받으면 장치는 정상 모드로 돌아갑니다.

inReach 데이터 동기화하기

요금제 변경, 연락처 또는 체크인 메시지와 같은 데이터 변경 후에는 앱을 사용하여 장치를 동기화해야 합니다.

1 페어링된 Garmin Messenger 앱을 여세요.

2 데이터가 동기화될 때까지 기다리세요.

팁: 앱의 장치 탭에서 연결 상태를 확인할 수 있습니다.

요금제 세부 정보 및 사용량 확인

inReach Mini 3 위성 통신기에서 요금제 세부 정보와 데이터 사용량을 확인할 수 있습니다. 데이터 사용량에는 청구 주기 동안 전송된 메시지, 트랙 포인트 및 체크인 메시지 수가 포함됩니다. 데이터 사용량 카운터는 각 청구 주기 시작 시 자동으로 초기화됩니다.

1 홈 페이지에서 ▲ 또는 ▼를 눌러 앱을 스크롤하세요.

2 **서비스 요금제**를 선택하세요.

3 Garmin Messenger 앱에서 데이터 요금제를 변경한 경우 **업데이트**를 선택하세요.

앱

홈페이지에서 ▲ 또는 ▼를 눌러 앱을 스크롤하세요. 앱을 길게 누른 다음 새 위치로 드래그하여 앱 순서를 변경할 수 있습니다.

명칭	자세한 정보
체크인	체크인 메시지를 전송하려면 선택하세요(*3 페이지, 체크인 메시지 전송*).
나침반	나침반을 보려면 선택하세요(*9 페이지, 나침반*).
연락처	inReach 메시지용 연락처를 관리하려면 선택하세요(*5 페이지, 연락처*).
Garmin 공유	다른 Garmin 장치와 데이터를 보내거나 받으려면 선택하세요(*6 페이지, Garmin Share*).
inReach 활성화	Garmin Messenger 앱으로 휴대폰을 페어링하고 서비스 요금제를 활성화하려면 선택하세요(*2 페이지, 휴대폰 페어링 및 장치 활성화*).
지도	지도를 보려면 선택하세요(*9 페이지, 지도*).
메신저	Iridium 위성 네트워크를 통해 메시지를 전송하고 새 메시지를 확인하려면 선택하세요(*3 페이지, 메시지*).
저장됨	저장된 웨이포인트, 코스, 활동 및 컬렉션을 보려면 선택하세요(*7 페이지, 저장된 데이터*).
서비스 요금제	inReach 서비스 요금제 세부 사항을 보려면 선택하세요(*6 페이지, 요금제 세부 정보 및 사용량 확인*).
설정	설정 메뉴를 열려면 선택하세요(*11 페이지, 장치 사용자 설정하기*).
SOS	현재 SOS 구조가 진행 중인 경우 선택하여 SOS 메시지 스레드를 여세요(*5 페이지, SOS*).
활동 시작	활동을 시작하고 활동 포인트를 기록하며 Iridium 위성 네트워크를 통해 추적 포인트를 전송하려면 선택하세요(*3 페이지, 추적 시작*).
날씨	선택하면 현재 온도와 날씨 예보를 확인할 수 있습니다(*7 페이지, 날씨*).

Garmin Share

주의

다른 사람과 정보를 공유할 때는 귀하의 책임하에 신중하게 공유하세요. 항상 잘 알고 편한 사람과만 정보를 공유하세요.

Garmin Share 기능을 사용하면 Bluetooth 기술을 통해 다른 호환 Garmin 장치와 데이터를 무선으로 공유할 수 있습니다. Garmin Share가 활성화되어 있고 호환 Garmin 장치가 서로의 범위 내에 있으면, 휴대폰이나 Wi-Fi® 연결 없이도 직접적이고 안전한 장치 간 연결을 통해 저장된 위치와 코스를 선택하여 다른 장치로 전송할 수 있습니다.

Garmin Share로 데이터 공유하기

이 기능을 사용하려면 호환되는 두 개의 장치에서 블루투스를 활성화해야 하며 두 장치가 서로 3m 이내에 있어야 합니다. 메시지가 표시되면 Garmin Share를 사용하여 다른 Garmin 장치와 데이터를 공유하는 데 동의해야 합니다.

inReach 위성 통신기는 다른 호환 Garmin 장치에 연결되어 있을 때 데이터를 송수신할 수 있습니다(*7 페이지, Garmin 공유로 데이터 수신하기*). 또한 서로 다른 장치 간에 데이터를 전송할 수도 있습니다. 예를 들어, inReach 위성 통신기에서 즐겨찾는 코스를 호환 Garmin 시계로 공유할 수 있습니다.

1 홈 페이지에서 ▲ 또는 ▼를 눌러 앱을 스크롤하세요.

2 **Garmin 공유**를 선택하세요.

3 **공유**를 선택하세요.

4 하나 이상의 항목을 선택하세요.

5 **공유**를 선택하세요.

6 장치가 위성을 수신할 때까지 기다리세요.

7 장치를 선택하세요.

8 두 장치의 6자리 PIN이 일치하는지 확인하고 **수락**를 선택하세요.

9 장치가 데이터를 전송하는 동안 기다리세요.

10 다른 사용자와도 같은 항목을 공유하려면(옵션) **다시 공유**를 선택하세요.

11 **완료**를 선택하세요.

Garmin 공유로 데이터 수신하기

이 기능을 사용하려면 호환되는 두 개의 장치에서 블루투스를 활성화해야 하며 두 장치가 서로 3m 이내에 있어야 합니다. 메시지가 표시되면 Garmin 공유를 사용하여 다른 Garmin 장치와 데이터를 공유하는 데 동의해야 합니다.

1. 홈 페이지에서 ▲ 또는 ▼를 눌러 앱을 스크롤하세요.
2. **Garmin 공유**를 선택하세요.
3. 장치가 범위 내에서 호환되는 장치를 찾을 때까지 기다리세요.
4. **수락**을 선택하세요.
5. 두 장치의 6자리 PIN이 일치하는지 확인하고 **수락**을 선택하세요.
6. 장치가 데이터를 전송하는 동안 기다리세요.
7. **완료**를 선택하세요.

저장된 데이터

홈 페이지에서 **저장됨**을 선택하세요.

웨이포인트: 웨이포인트는 사용자가 기록하여 장치에 저장한 위치입니다. 웨이포인트는 현재 위치, 앞으로 이동할 장소, 과거에 머물렀던 장소를 표시합니다(*9 페이지, 웨이포인트*)

코스: 코스는 사용자를 최종 목적지로 인도하는 웨이포인트 또는 위치의 순서입니다(*10 페이지, 코스*).

활동: 장치를 사용하여 경로를 활동으로 기록할 수 있습니다(*10 페이지, 활동 시작하기*).

컬렉션: Garmin Explore 앱을 사용하여 관련 웨이포인트, 코스 또는 활동을 컬렉션으로 그룹화할 수 있습니다(*2 페이지, Garmin Explore*).

저장함 앱 사용하기

1. 홈 페이지에서 ▲ 또는 ▼를 눌러 앱을 스크롤하세요.
2. **저장됨**을 선택하세요.

   Garmin Explore
3. 카테고리를 선택한 다음 저장된 항목을 선택하세요.
4. 옵션을 선택하세요:

   모든 저장된 항목 유형에서 옵션을 사용할 수 있는 것은 아닙니다.
   - 저장된 항목으로 탐색하려면 **탐색**을 선택하세요.
   - 코스를 반대로 하려면 ▼를 누르고 ☰ > **코스 전환**을 선택하세요.
   - 저장된 항목을 삭제하려면 ▼를 누르고 ☰ > **삭제**를 선택하세요.
   - 웨이포인트를 편집하려면 ▼를 누르고 ☰ > **세부 정보 편집**을 선택하세요.
   - 활동 시작 지점으로 되돌아가 탐색하려면 ▼를 누르고 ☰ > **출발지로 돌아가기**를 선택하세요.

저장된 데이터 보기

1. 홈 페이지에서 ▲ 또는 ▼를 눌러 앱을 스크롤하세요.
2. **저장됨**을 선택하세요.
3. 저장 아이템을 선택하세요.
4. **세부 사항 보기** 또는 **맵에서 보기**를 선택하세요.

저장된 데이터 삭제

1. 홈 페이지에서 ▲ 또는 ▼를 눌러 앱을 스크롤하세요.
2. **저장됨**을 선택하세요.
3. 저장 아이템을 선택하세요.
4. 위로 또는 아래로 스크롤하세요.
5. **확인**을 눌러 옵션 메뉴를 여세요.
6. **삭제**를 선택하세요.

날씨

⚠ 경고

메시지, SOS, 추적 및 inReach 날씨를 포함한 위성 통신기의 inReach 기능을 사용하려면 활성화된 위성 구독이 필요합니다. Garmin Messenger 앱과의 활성화 및 페어링을 완료하려면 문자 메시지를 수신할 수 있는 유효하고 고유한 휴대폰 번호가 필요합니다. VOIP 번호는 지원되지 않습니다. 여행 전에 항상 실외에서 위성 통신기를 테스트하세요.

일기예보 보기

inReach 위성 통신기가 휴대폰에 연결되어 있고 활성 데이터 연결이 있으면 인터넷에서 상세한 날씨 정보를 수신할 수 있습니다.

1. 홈 페이지에서 ▲ 또는 ▼를 눌러 앱을 스크롤하세요.
2. **날씨를** 선택하세요.

   위성 통신기는 현재 위치의 일기예보를 자동으로 다운로드합니다.
3. 상세한 날씨 정보를 보려면 시간 간격 또는 날짜를 선택하세요.

웨이포인트를 날씨 위치로 추가

저장된 웨이포인트를 날씨 위치로 추가할 수 있습니다(*9 페이지, 웨이포인트*).

1. 홈 페이지에서 ▲ 또는 ▼를 눌러 앱을 스크롤하세요.
2. **날씨**를 선택하세요.
3. **확인**을 눌러 옵션 메뉴를 여세요.
4. **위치 변경** > **편집** > **새 위치**를 선택하세요.
5. 웨이포인트를 선택합니다.

날씨 위치 설정

1. 홈 페이지에서 ▲ 또는 ▼를 눌러 앱을 스크롤하세요.
2. **날씨를** 선택하세요.
3. **확인**을 눌러 옵션 메뉴를 여세요.
4. **위치 변경**을 선택하세요.
5. 옵션을 선택하세요:
   - 현재 위치를 설정하려면 **내 위치**를 선택하세요.
   - 이전에 사용한 위치를 설정하려면 목록에서 해당 위치를 선택하세요.
   - 위치를 추가하려면 **편집** > **새 위치**를 선택하세요.

inReach 날씨 예보 요청하기

inReach Mini 3 위성 통신기가 휴대폰에 연결되어 있고 활성 인터넷 연결이 있으면 인터넷에서 상세한 날씨 정보를 수신할 수 있습니다. 활성 인터넷 접속이 없는 위치에 있는 경우, inReach Mini 3 위성 통신기는 inReach 서비스 요금제

를 사용하여 일기예보를 요청하는 메시지를 전송할 수 있습니다. 현재 위치, 웨이포인트, GPS 목적지 좌표 또는 지도에서 선택한 위치의 일기예보를 받을 수 있습니다. 일기예보는 inReach 서비스 요금제에 데이터 요금 또는 추가 요금을 발생시킵니다. 최상의 결과를 위해 위성으로 일기예보를 요청할 때 위성 통신기가 하늘이 잘 보이는 곳에 있도록 하세요.

1. 홈 페이지에서 ▲ 또는 ▼를 눌러 앱을 스크롤하세요.
2. 날씨를 선택하세요.
3. 확인을 눌러 옵션 메뉴를 여세요.
4. 업데이트를 선택하세요.

장치가 예보 요청을 전송합니다. 일기예보 데이터를 수신하는 데 몇 분이 걸릴 수 있습니다.

참고: 해양 또는 기타 대규모 수역에 있는 위치에는 사용 가능한 경우 해양 예보가 포함됩니다. 해양 예보를 받을 수 없는 경우 해안에서 더 멀리 떨어진 위치를 선택합니다.

장치가 데이터 다운로드를 완료하면, 예보의 모든 정보가 만료될 때까지 언제든지 예보를 볼 수 있습니다. 언제든지 예보를 업데이트할 수도 있습니다.

참고: 예보를 업데이트하면 데이터 요금 또는 추가 사용량 요금이 발생합니다.

inReach 날씨 예보 업데이트하기

만료되었거나 업데이트가 필요한 정보가 포함된 inReach 날씨 예보를 업데이트할 수 있습니다. 예보를 업데이트하면 예보 요청과 동일하게 데이터 요금 또는 추가 요금이 부과됩니다.

참고: inReach Mini 3 위성 통신기가 Garmin Explore 앱을 통해 인터넷에 연결되어 있으면, 일기예보가 자동으로 업데이트되며 추가 요금이 발생하지 않습니다. 수동 업데이트 옵션은 제공되지 않습니다.

1. 홈 페이지에서 ▲ 또는 ▼를 눌러 앱을 스크롤하세요.
2. **날씨를** 선택하세요.
3. **확인**을 눌러 옵션 메뉴를 여세요.
4. **업데이트**를 선택하세요.

장치가 업데이트된 예보를 요청합니다. 내 위치 예보를 업데이트하면 장치가 현재 위치의 업데이트된 예보를 요청합니다. 업데이트된 일기예보 데이터를 수신하는 데 몇 분이 걸릴 수 있습니다.

날씨 위치 삭제

삭제하기 전에 날씨 위치를 설정해야 합니다(*7 페이지, 날씨 위치 설정*).

만료된 예보 또는 더 이상 필요하지 않은 위치에 대한 예보를 삭제할 수 있습니다.

1. 홈 페이지에서 ▲ 또는 ▼를 눌러 앱을 스크롤하세요.
2. **날씨를** 선택하세요.
3. **확인**을 눌러 옵션 메뉴를 여세요.
4. **위치 변경** > **편집** > **위치 선택** > 🗑를 선택하세요.

내비게이션

GPS 위성 신호 수신

GPS 내비게이션 기능을 사용하려면 먼저 위성 신호를 수신해야 합니다.

내비게이션 장치를 켜면 GPS 수신기가 위성 데이터를 수집하고 현재 위치를 설정해야 합니다. 위성 신호를 수신하는 데 필요한 시간은 마지막으로 내비게이션 장치를 사용한 위치와의 거리, 하늘이 잘 보이는지 여부, 마지막 사용 이후 경과 시간 등 여러 요인에 따라 달라집니다. 내비게이션 장치를 처음 켤 때는 위성 신호를 수신하는 데 몇 분이 걸릴 수 있습니다.

1. 장치를 켜세요.
2. 지도를 열거나 활동을 시작하세요.
3. 장치가 위성을 수신할 때까지 기다리세요.
   위성 신호를 수신하는 데 최대 60초가 걸릴 수 있습니다.
4. 필요한 경우, 높은 건물이나 나무에서 떨어진 탁 트인 장소로 이동하세요.

지도 패닝 및 줌잉

1. 홈 페이지에서 ▲ 또는 ▼를 눌러 앱을 스크롤하세요.
2. **지도**를 선택하세요.
3. **확인**을 눌러 옵션 메뉴를 여세요.
4. **팬/줌**을 선택하세요.
5. 옵션을 선택하세요:
   - 위 및 아래, 좌측 및 우측으로 이동 혹은 확대 중에 선택한 뒤 **확인**를 누릅니다.
   - 지도를 드래그하거나 ▲ 또는 ▼를 눌러 다른 영역을 보세요.
   - 터치스크린에서 두 손가락을 오므리거나 벌리거나, ✚와 ▬를 눌러 지도에서 확대 또는 축소하세요.
     팁: 지도를 두 번 탭하면 빠르게 확대할 수 있습니다.
   - 종료하려면 **BACK**을 두 번 누르세요.

트랙백(TracBack)을 사용하여 길찾기

활동을 기록하는 동안 경로의 시작 지점으로 되돌아가 탐색할 수 있습니다.

참고: 길을 잃어 캠프나 트레일 헤드로 돌아가야 할 때 도움이 될 수 있습니다.

1. 홈 화면에서 **BACK**을 길게 눌러 동작 메뉴를 여세요.
2. **탐색** > **TracBack**를 선택하세요.
3. **TracBack 편집**을 선택하세요.
4. 목적지를 선택한 다음 시간 간격을 선택하세요.
5. ▼를 눌러 기록된 포인트를 스크롤하세요.
6. **확인**을 눌러 탐색할 포인트를 선택하세요.
7. 가장 직접적인 경로로 출발지로 돌아가려면 **직선 루트** 토글을 선택하세요.
8. **BACK**을 누르세요.
9. **탐색** > **시작**을 선택하여 탐색을 시작하세요.

알려진 목적지 좌표로 내비게이션

1. 홈 화면에서 **BACK**을 길게 눌러 동작 메뉴를 여세요.
2. **탐색** > **목적지 좌표**를 선택하세요.
3. 목적지 좌표를 입력하세요.
4. **확인**을 눌러 메시지를 전송하세요.

Sight'N Go를 사용한 내비게이션

장치를 먼 거리의 물체를 향해 가리키고 방향을 고정한 다음 해당 물체로 탐색할 수 있습니다.

1. 홈 화면에서 **BACK**을 길게 눌러 동작 메뉴를 여세요.
2. **내비게이션** > **Sight'N Go**를 선택하세요.
3. 장치가 물체를 향하도록 하세요.
4. **확인**을 눌러 메시지를 전송하세요.

내비게이션 안내 중지하기

1. 홈 화면에서 **BACK**을 길게 눌러 동작 메뉴를 여세요.
2. **항법 중지**를 선택하세요.

나침반

나침반을 사용하여 길 찾기

목적지로 내비게이션할 때 ▲는 이동 방향과 관계없이 목적지를 가리킵니다. ▲가 전자 나침반의 상단을 가리키면 목적지를 향해 곧바로 이동 중입니다. ▲가 다른 방향을 가리키면, 나침반 상단을 가리킬 때까지 방향을 전환하세요.

1. 목적지로 안내를 시작합니다(*8 페이지, 내비게이션*).
2. 내비게이션 페이지에서 ▲가 나침반 상단을 가리킬 때까지 방향을 전환한 다음, 그 방향으로 계속 이동하여 목적지로 가세요.

나침반 보정하기

주의

저자 나침반 옥외 보정. 방위 정확도를 개선하기 위해, 자동차, 건물 및 가공전선 등 자기장에 영향을 주는 물체 주면에 서있지 않아야 합니다.

나침반이 불규칙적으로 작동하는 경우 (예: 장거리 이동 후 또는 극단적인 기후 변화 후) 나침반을 수동으로 보정할 수 있습니다.

1. 홈 페이지에서 ▲ 또는 ▼를 눌러 앱을 스크롤하세요.
2. **나침반**를 선택하세요.
3. **확인**을 눌러 옵션 메뉴를 여세요.
4. **보정**을 선택하세요.
5. 화면상의 지시에 따르세요.

나침반 방위 설정하기

1. 홈 페이지에서 ▲ 또는 ▼를 눌러 앱을 스크롤하세요.
2. **나침반**를 선택하세요.
3. **확인**을 눌러 옵션 메뉴를 여세요.
4. **방향 잠금**을 선택하세요.
5. 장치 상단을 진행 방위로 향하게 한 다음 **방향 잠금**을 선택하세요.

   진행 방향에서 벗어나면 나침반은 방향과 편차 각도를 표시합니다.

나침반 설정하기

홈 페이지에서 ▲ 또는 ▼를 눌러 앱을 스크롤하고 **나침반**을 선택한 다음 ☰ > **설정**을 선택하세요.

방위: 방향 기준을 설정합니다.

지도

▲는 지도 상의 현재 위치를 나타냅니다. 사용자가 이동하면 ▲ 표시가 움직이면서 이동 경로를 보여줍니다. 줌 레벨에 따라 웨이포인트의 이름과 기호가 지도 위에 표시될 수도 있습니다. 지도를 줌인하면 더 상세한 정보를 볼 수 있습니다. 목적지를 향하여 탐색하고 있을 때 탐색 경로가 지도 상에 컬러 라인으로 표시됩니다.

지도 방향 변경하기

1. 홈 페이지에서 ▲ 또는 ▼를 눌러 앱을 스크롤하세요.
2. **지도**를 선택하세요.
3. **확인**을 눌러 옵션 메뉴를 여세요.
4. **방향**을 선택하세요.
5. 옵션을 선택하세요:
   - 지도의 상단에 북쪽이 표시되도록 하려면 **북쪽고정**을 선택하세요.
   - 지도의 상단에 현재 진행 방향이 표시되도록 하려면 **진행 방향**을 선택하세요.

웨이포인트

웨이포인트는 사용자가 기록하여 장치에 저장한 위치입니다. 웨이포인트는 현재 위치, 앞으로 이동할 장소, 과거에 머물렀던 장소를 표시합니다.

현재 위치를 웨이포인트로서 저장하기

1. 홈 화면에서 **BACK**을 길게 눌러 동작 메뉴를 여세요.
2. **웨이포인트 표시**를 선택하세요.

메시지 위치를 웨이포인트로 저장

메시지를 전송하거나 inReach 기술을 사용하는 다른 장치로부터 메시지를 수신할 때, 메시지에 위치 정보가 포함될 수 있습니다. 이러한 메시지의 경우 메시지가 전송된 위치를 웨이포인트로 저장할 수 있습니다.

1. 홈 페이지에서 ▲ 또는 ▼를 눌러 앱을 스크롤하세요.
2. **Messenger**를 선택한 다음 위치 정보가 포함된 대화를 선택하세요.
3. 메시지를 선택하세요.
4. **확인**을 눌러 옵션 메뉴를 여세요.
5. **맵에서 보기**를 선택하세요.
6. 목적지 좌표 페이지까지 아래로 스크롤하세요.
7. **확인**을 눌러 옵션 메뉴를 여세요.
8. **웨이포인트 표시**를 선택하세요.

지도의 위치를 웨이포인트로 저장하기

지도 상의 한 위치를 웨이포인트로서 저장할 수 있습니다.

1. 홈 페이지에서 ▲ 또는 ▼를 눌러 앱을 스크롤하세요.
2. **지도**를 선택하세요.
3. 옵션을 선택하세요:
   - 화면을 탭하여 위치를 선택합니다.
   - **확인**을 누르고 **팬/줌**을 선택한 다음 커서를 위치로 이동하고 **BACK**을 누르세요.
4. **확인**을 누르세요.
5. **웨이포인트 표시**를 선택하세요.

웨이포인트로 길찾기

1. 홈 화면에서 **BACK**을 길게 눌러 동작 메뉴를 여세요.
2. **탐색** > **저장됨** > ▮ > **웨이포인트**를 선택하세요.
3. 웨이포인트를 선택합니다.
4. **탐색** > **시작**를 선택하세요.

웨이포인트 편집하기

1. 홈 페이지에서 ▲ 또는 ▼를 눌러 앱을 스크롤하세요.
2. **저장됨** > ▮ > **웨이포인트**를 선택하세요.
3. 웨이포인트를 선택합니다.
4. 위로 또는 아래로 스크롤하세요.
5. **확인**을 눌러 옵션 메뉴를 여세요.
6. **세부 정보 편집**를 선택합니다.
7. 옵션을 선택하세요:
   - 웨이포인트 이름을 변경하려면 **이름**을 선택하세요.
   - 웨이포인트를 나타내는 기호를 변경하려면 **아이콘**을 선택하세요.
   - 웨이포인트의 GPS 목적지 좌표를 변경하려면 **위치**를 선택하세요.
8. 새 정보를 입력합니다.

웨이포인트 삭제하기

1. 홈 페이지에서 ▲ 또는 ▼를 눌러 앱을 스크롤하세요.
2. **저장됨** > ▮ > **웨이포인트**를 선택하세요.
3. 웨이포인트를 선택합니다.
4. 지도에서 위로 또는 아래로 스크롤하세요.
5. **확인**을 눌러 옵션 메뉴를 여세요.
6. **삭제**를 선택하세요.

코스

코스에는 여러 목적지가 포함될 수 있으며, 지점 간 또는 경로 안내가 가능한 도로를 따라 탐색할 수 있습니다. Garmin Explore 앱에서 코스를 생성하고 저장할 수 있습니다.

저장된 코스를 안내하기

1. 홈 화면에서 **BACK**을 길게 눌러 동작 메뉴를 여세요.
2. **탐색** > **저장됨** > ▮ > **코스**를 선택하세요.
3. 코스를 선택하세요.
4. **확인**을 눌러 옵션 메뉴를 여세요.
5. **출발**을 선택하세요.

역방향 코스

코스의 시작점과 끝점을 바꾸어 역방향으로 탐색할 수 있습니다.

1. 홈 화면에서 **BACK**을 길게 눌러 동작 메뉴를 여세요.
2. **탐색** > **저장됨** > ▮ > **코스**를 선택하세요.
3. 코스를 선택하세요.
4. 아래로 스크롤하세요.
5. **확인**을 눌러 옵션 메뉴를 여세요.
6. **역방향 코스**를 선택합니다.

활동

추적하는 동안 장치는 경로를 활동으로 기록합니다. 거리와 시간 등을 포함한 활동 세부 사항을 확인하고, 지도에서 활동 경로를 볼 수 있습니다.

활동 시작하기

활동 시작 기능을 사용하면 활동 옵션을 선택하고 빠르게 트레일을 시작할 수 있습니다. 장치는 선택 내용을 기억하고 다음에 활동을 시작할 때를 위해 저장합니다.

1. 홈 화면에서 **활동 시작**를 선택합니다.
2. 활동 옵션을 선택하세요:
   - **추적**을 선택하고 토글 스위치를 켜서 활동 시작 시 inReach 추적을 활성화하세요.
   - **추적** > **전송 간격**을 선택하여 이동 중 장치가 트랙 포인트를 기록하고 위성 네트워크를 통해 전송하는 빈도를 설정하세요.
   - 목적지로 내비게이션을 시작하려면 **내비게이션**을 선택하세요(*8 페이지, 내비게이션*).
   - 기본 설정보다 더 자주 장치 메모리에 위치를 기록하고 트랙 선을 업데이트하려면 **고해상도**를 선택하세요.
   - 장치를 켤 때 또는 이전 활동을 저장하거나 폐기한 후 활동 기록을 시작하도록 설정하려면 **자동 시작**을 선택하세요.
   - 활동 유형을 선택하려면 **활동**을 선택하세요.
   - 트랙 로그 색상을 변경하려면 **트랙 색상**을 선택하세요.
3. 탁 트인 곳을 찾아 밖으로 나가세요.
4. **시작**을 선택한 다음 장치가 위성을 찾는 동안 기다리세요.

   장치가 활동의 일부로 경로 기록을 시작합니다.

현재 활동 사용자 지정

1. 활동을 기록하는 동안 현재 활동을 선택한 다음 ☰ > **활동 제어**를 선택하세요.
2. 옵션을 선택하세요:
   - inReach 추적을 켜거나 끄려면 **추적**을 선택하세요.
   - 목적지로 탐색하려면 **탐색**을 선택하세요.
   - 기본 설정보다 더 자주 위치를 기록하고 트랙 선을 업데이트하려면 **고해상도**를 선택하세요.
   - 장치를 켤 때 또는 이전 활동을 저장하거나 폐기한 후 활동 기록을 시작하도록 설정하려면 **자동 시작**을 선택하세요.
   - 활동 유형을 선택하려면 **활동**을 선택하세요.
   - 지도에서 **트랙 색상**을 설정하려면 트랙 색상을 선택하세요.

현재 활동 보기

추적을 시작하면 장치가 경로를 활동으로 기록하기 시작합니다(*3 페이지, 추적 시작*).

1. 홈 페이지에서 ▲ 또는 ▼를 눌러 앱을 스크롤하세요.
2. **저장됨** > **현재 활동**를 선택하세요.
3. 위로 또는 아래로 스크롤하여 활동 세부 정보를 확인하세요.

저장 활동 안내하기

1. 홈 페이지에서 ▲ 또는 ▼를 눌러 앱을 스크롤하세요.
2. **저장됨** > ▮ > **활동 목록**를 선택하세요.
3. 활동을 선택하세요.
4. **탐색** > **시작**를 선택하세요.

현재 활동 중지하기

1. 활동을 기록하는 동안 홈 화면에서 현재 활동을 선택한 다음 ☰ > **활동 제어**를 선택하세요.
2. **중지**를 누릅니다.
3. 옵션을 선택하세요:
   - 현재 활동을 다시 시작하려면 **다시 시작**을 선택하세요.
   - 활동을 저장하려면 **저장**을 선택합니다.
   - 활동 시작 지점으로 되돌아가 탐색하려면 **TracBack**을 선택하세요(*8 페이지, 트랙백(TracBack)을 사용하여 길찾기*).
   - 활동을 삭제하려면 **기록 삭제**를 선택하세요.

장치 사용자 설정하기

사운드 설정

홈 페이지에서 ▲ 또는 ▼를 눌러 앱을 스크롤하세요. **설정** > **사운드**를 선택하세요.

모두 음소거: 장치의 모든 톤을 음소거합니다.

볼륨: 장치 볼륨 수준을 설정합니다.

메시지 수신: 메시지를 수신할 때 울리는 톤을 설정합니다.

메시지 전송: 메시지를 전송할 때 울리는 톤을 설정합니다.

위험 경고: 장치가 위험 경고를 알릴 때 울리는 톤을 설정합니다.

읽을 때까지 벨 울림: 새 메시지를 읽을 때까지 장치가 울리도록 설정합니다. 이 기능은 소음이 큰 환경에서 유용합니다.

핸드폰 설정

홈 페이지에서 ▲ 또는 ▼를 눌러 앱을 스크롤하세요. **설정** > **휴대폰**을 선택하세요.

상태: 블루투스 무선 기술을 활성화합니다.

휴대폰과 페어링: Bluetooth가 활성화된 호환 스마트폰과 장치를 페어링합니다. 이 설정을 사용하면 Garmin Explore 앱 또는 Garmin Messenger 앱을 통해 Bluetooth 연결 기능을 사용할 수 있습니다.

inReach 원격제어 설정

fēnix 시계와 같은 ANT 무선 기술을 지원하는 다른 호환 장치를 사용하여 inReach Mini 3의 일부 기능을 사용할 수 있습니다. inReach 원격제어 옵션을 사용하면 수신 메시지 확인, 체크인 메시지 전송, 추적 시작 및 중지, SOS 시작 또는 취소를 할 수 있습니다.

홈 페이지에서 ▲ 또는 ▼를 눌러 앱을 스크롤하세요. **설정** > **inReach 원격제어**를 선택하세요.

상태: inReach 원격제어 기능을 켜거나 끄며, 다른 호환 장치를 사용하여 일부 inReach 기능에 접근할 수 있도록 합니다.

장치 번호: ANT 채널의 장치 번호를 표시합니다.

확인된 장치: 이 장치가 무선으로 연결할 수 있는 확인된 장치 목록을 표시합니다.

추적 설정

홈 페이지에서 ▲ 또는 ▼를 눌러 앱을 스크롤하세요. **설정** > **추적**을 선택하세요.

전송 간격: 장치가 트랙 포인트를 기록하고 위성 네트워크를 통해 전송하는 빈도를 설정합니다.

참고: 전송 간격 빈도는 배터리 수명에 영향을 미칩니다(*13 페이지, 배터리 정보*).

활동 기록: 활동 기록에 사용되는 세부 수준을 설정합니다. 고해상도 옵션은 표준 옵션보다 장치 메모리에 위치를 더 자주 기록하고 트랙 선을 더 자주 업데이트합니다.

참고: 더 높은 세부 수준의 기록은 배터리 수명을 감소시킵니다(*13 페이지, 배터리 정보*).

자동 시작: 장치를 켤 때 장치가 추적을 시작하도록 설정합니다.

지도 설정하기

홈 페이지에서 ▲ 또는 ▼를 눌러 앱을 스크롤하세요. **설정** > **지도**를 선택하세요.

웨이포인트: 지도에서 웨이포인트를 표시하거나 숨깁니다.

웨이포인트 라벨: 지도에서 웨이포인트 라벨을 표시하거나 숨깁니다.

추적 포인트: 지도에서 추적 포인트를 표시하거나 숨깁니다.

메시지: 지도에서 메시지를 표시하거나 숨깁니다.

자동 줌: 지도 사용을 최적화하기 위해 확대/축소 수준을 자동으로 설정합니다. 끔을 선택하면 수동으로 확대 또는 축소해야 합니다.

방향: 지도의 방향을 설정합니다. 북쪽고정(North Up) 옵션은 북쪽을 화면 상단으로 하여 지도를 표시합니다. 진행 방향(Track Up) 옵션은 현재 이동 방향을 화면 상단으로 하여 지도를 표시합니다.

시스템 설정하기

홈 페이지에서 ▲ 또는 ▼를 눌러 앱을 스크롤하세요. **설정** > **시스템**을 선택하세요.

디스플레이 및 밝기: 백라이트 밝기와 백라이트가 꺼지기 전까지의 시간을 설정합니다.

언어: 장치에 표시되는 텍스트의 언어를 설정합니다.

참고: 텍스트 언어를 변경하더라도 사용자가 입력한 데이터나 맵 데이터는 변경되지 않습니다.

키보드 언어: 키보드 언어를 활성화합니다.

기본 키보드: 기본 키보드 유형을 설정합니다.

암호: 장치를 보호하기 위한 4자리 암호를 설정합니다(*12 페이지, 장치 비밀번호 설정*).

나침반 보정: 나침반을 보정합니다(*9 페이지, 나침반 보정하기*).

시간: 시간 형식과 시간대를 설정합니다(*12 페이지, 시간 설정하기*).

단위: 장치의 위치 형식과 측정 단위를 설정합니다(*12 페이지, 단위 설정*).

위성: 위성 시스템 옵션을 설정합니다 (*12 페이지, 위성 설정*)

USB 모드: 컴퓨터와 연결 시 장치가 대용량 저장장치 모드나 Garmin 모드를 사용하도록 설정합니다.

외부 전원: 외부 전원에서 분리되면 장치를 자동으로 끕니다.

재설정: 사용자 데이터와 활동 설정을 리셋할 수 있습니다 (*14 페이지, 모든 기본 설정으로 복원하기*).

소프트웨어 업데이트: 장치에 다운로드된 소프트웨어 업데이트를 설치합니다.

정보: IMEI 번호, 인증 코드, 소프트웨어, 라이선스 및 규제 정보를 표시합니다.

시간 설정하기

홈 페이지에서 ▲ 또는 ▼를 눌러 앱을 스크롤하세요. **설정** > **시스템** > **시간**을 선택하세요.

시제: 12시간 형식 또는 24 시간 형식으로 시간을 표시하도록 장치를 설정합니다.

시간대: 장치에 대한 시간 영역을 설정합니다.

일광 절약 시간: 장치가 일광 절약 시간을 사용하도록 설정합니다. 이 옵션은 시간대가 자동으로 설정되어 있을 때 사용할 수 없습니다.

단위 설정

홈 페이지에서 ▲ 또는 ▼를 눌러 앱을 스크롤하세요. **설정** > **시스템** > **단위**를 선택하세요.

위치 형식: 지리적 위치 목적지 좌표에 사용되는 형식과 지도에서 사용하는 좌표계를 설정합니다(*12 페이지, 위치 형식 설정*).

속도/거리: 거리의 측정 단위를 설정합니다.

풍속: 풍속의 측정 단위를 설정합니다.

온도: 온도 단위를 화씨(°F) 또는 섭씨(°C)로 설정합니다.

방위: 나침반에서 사용되는 북쪽 기준을 진북 또는 자북으로 설정합니다.

위치 형식 설정

참고: 다른 종류의 좌표계를 지정한 지도 또는 해도를 사용하고 있는 것이 아니라면, 위치 형식 또는 측지 기준 좌표계를 변경해서는 안 됩니다.

홈 페이지에서 ▲ 또는 ▼를 눌러 앱을 스크롤하세요. **설정** > **시스템** > **단위** > **위치 형식**을 선택하세요.

형식: 위치 읽기를 표시하는 형식인 위치 형식을 설정합니다.

데이텀: 지도가 구성되는 좌표계를 설정합니다.

회전타원체: 장치가 사용하는 좌표계를 조여줍니다. 기본 좌표계는 WGS 84입니다.

위성 설정

장치에서 사용되는 위성 시스템을 변경할 수 있습니다. 위성 시스템에 대한 자세한 내용은 *Garmin.com/aboutGPS*를 참조하세요.

홈 페이지에서 ▲ 또는 ▼를 눌러 앱을 스크롤하세요. **설정** > **시스템** > **위성**을 선택하세요.

GPS만: GPS 위성 시스템을 활성화합니다.

Multi-GNSS: 여러 위성 시스템을 활성화합니다. 여러 위성 시스템을 함께 사용하면 GPS만 단독으로 사용하는 것보다 까다로운 환경에서 향상된 성능을 제공하며 더 빠르게 위치 정보를 얻을 수 있습니다. 여러 개의 시스템을 사용하면 GPS만 사용할 때보다 배터리가 더 빠르게 소모됩니다.

멀티 시스템 + 밴드: 여러 주파수 대역에서 여러 위성 시스템을 활성화합니다. 멀티밴드 시스템은 여러 주파수 대역을 사용하며, 까다로운 환경에서 더 일관된 트랙 로그, 향상된 위치 정확도, 다중 경로 오류 개선 및 대기 오차 감소를 제공합니다. 다만 여러 시스템을 사용하면 GPS만 사용할 때보다 배터리 수명이 더 빠르게 감소할 수 있습니다.

장치 비밀번호 설정

주의

암호를 세 번 잘못 입력하면 장치가 일시적으로 잠깁니다. 다섯 번 잘못 시도하면 Garmin Messenger 앱에서 암호를 재설정할 때까지 장치가 잠깁니다. 장치를 휴대폰과 페어링하지 않은 경우, 다섯 번 잘못 시도한 후 장치가 데이터를 삭제하고 공장 초기 설정으로 재설정됩니다.

승인되지 않은 사용자가 장치를 사용하지 못하도록 장치 암호를 설정할 수 있습니다.

1. 옵션을 선택하세요:
   - 초기 설정 중 안내가 표시되면 **암호 생성**을 선택하세요.
   - ▲ 또는 ▼를 눌러 앱 목록을 스크롤한 다음 **설정** > **시스템** > **암호** > **암호 설정**을 선택하세요.
2. 네 자리의 암호를 입력하세요.
3. 암호를 다시 입력하세요.

기본적으로 장치를 켠 직후 또는 화면이 다시 켜질 때 즉시 암호를 입력해야 합니다. 암호 요구 설정을 사용하여 암호가 필요해지기 전까지의 시간 간격을 설정할 수 있습니다.

장치 정보

제품 업데이트

컴퓨터에 Garmin Express (*Garmin.com/express*)를 설치합니다. 핸드폰에 Garmin Explore 앱을 설치합니다.

아래와 같은 방법을 따라하시면 Garmin 장치를 위한 서비스에 쉽게 접근할 수 있습니다:

- 소프트웨어 업데이트
- Garmin Explore에 데이터 업로드
- 제품 등록

Garmin Express 설치하기

1. USB 케이블을 사용해서 장치를 컴퓨터에 연결합니다.
2. *Garmin.com/express*를 방문하세요.
3. 화면상의 지시에 따르세요.

더 자세한 정보 얻기

본 제품에 대한 더 자세한 정보는 Garmin 웹사이트에서 찾을 수 있습니다.

- 추가적인 설명서, 자료, 소프트웨어 업데이트가 필요하시다면 *support.Garmin.com*을 방문하세요.
- 액세서리와 교체용 부품에 대한 자세한 정보는 *Garmin.co.kr/buy*에서 확인하거나 Garmin 판매자에게 문의하세요.

사양

참고: 공식 홈페이지에서 제품에 대한 자세한 사양을 확인하세요.

배터리 종류	충전식 내장 리튬이온 배터리
배터리 용량	1800 mAh
방수 등급	IEC 60529 IP67[1]
작동 온도 범위	-20 ~ 60°C
충전 온도 범위	-20~0°C: 최대 용량까지 저속 충전 0~45°C: 최대 용량까지 고속 충전 45~60°C: 감소된 용량까지 고속 충전
무선 통신 프로토콜/주파수	Bluetooth/ANT: 2400~2483.5 MHz
EU SAR(사지)	0.85 W/kg simultaneous
EU SAR(몸체)	0.85 W/kg simultaneous

[1]장치는 먼지 유입으로부터 보호되며 최대 1m 수심에서 최대 30분까지의 우발적인 물 노출을 견딥니다.

배터리 정보

실제 배터리 수명은 장치 설정과 고해상도 활동을 기록하는지 또는 높은 간격으로 추적하는지에 따라 달라집니다. 최적의 배터리 수명을 위해 하늘이 잘 보이도록 하세요.

모드	배터리 수명
10분 추적 전송 간격	최대 350시간
10분 추적 전송 간격 및 고해상도 활동 기록(GPS 모드)	최대 170시간
10분 추적 전송 간격 및 고해상도 활동 기록(모든 위성 시스템 모드)	최대 120시간
2분 추적 전송 간격	최대 105시간
꺼짐	1년

E-라벨 규제 및 준수 정보 보기

이 장치의 라벨은 전자적으로 제공됩니다. e-라벨에는 식별 번호 또는 지역 규정 준수 표식과 같은 규제 정보, IMEI 번호 그리고 해당 제품 및 라이선스 정보가 포함될 수 있습니다.

1. 메인 메뉴에서 **설정**을 선택하세요.
2. **시스템**을 선택하세요.
3. **정보**를 선택하세요.

스파인 마운트 어댑터 부착

1. 스파인 마운트 어댑터 클립을 장치 상단의 테더 루프에 밀어 넣으세요.



2. T10 TORX 드라이버를 사용하여 어댑터에 포함된 나사로 장치 뒷면 위에 스파인 마운트 어댑터를 고정하세요.

카라비너 테더 부착

1. 테더의 고리를 장치의 슬롯을 통해 끼우세요.

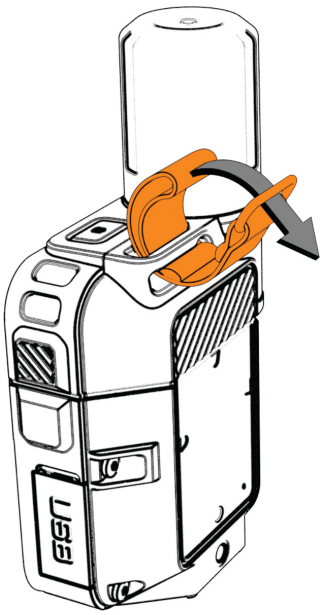

2. 끈의 다른 쪽 끝 부분을 고리에 통과시켜서, 단단히 잡아당기세요.
3. 링을 테더 상단을 통해 통과시키세요.
4. 링에 카라비너를 걸어 고정하세요.

랜야드 장착하기

1 랜야드 끈의 고리를 장치의 구멍에 삽입하세요.

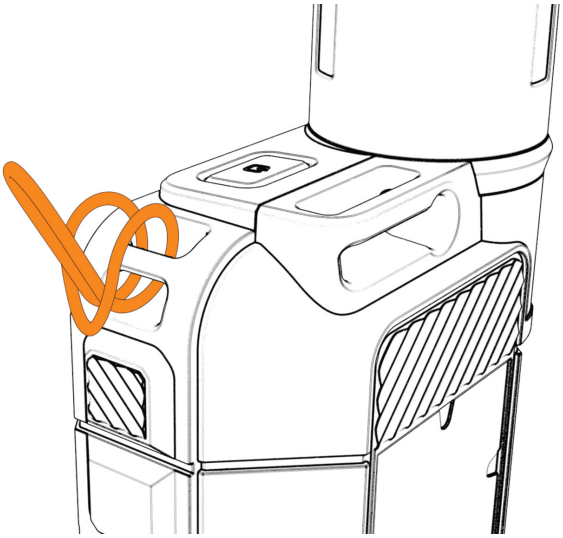

2 끈의 다른 쪽 끝 부분을 고리에 통과시켜서, 단단히 잡아당기세요.

3 활동 중에는 필요에 따라 끈을 옷이나 배낭에 연결하여 묶어 놓으세요.

장치 잠그기 및 잠금해제하기

실수로 버튼을 누르거나 스와이프하는 것을 방지하기 위해 버튼과 터치스크린을 잠글 수 있습니다.

1 ⏻를 길게 누르세요.

2 🔒를 선택하여 장치를 잠그세요.

3 ⏻를 눌러 장치를 잠금 해제하세요.

터치스크린 잠금 또는 잠금해제하기

의도하지 않은 화면 터치를 방지하기 위하여 화면을 잠글 수 있습니다.

1 ⏻를 길게 누른 다음 를 선택하여 터치스크린을 잠그세요.

2 ⏻를 길게 누른 다음 ▼가 선택될 때까지 를 누르고, 확인을 눌러 터치스크린을 잠금 해제하세요.

장치 유지관리

주의
장치를 극심한 온도에 장시간 노출될 수 있는 곳에 보관하지 마세요. 장치가 영구적으로 손상될 수 있습니다.
터치스크린을 사용하기 위하여 단단하거나 날카로운 물체를 사용하지 마세요. 장치가 손상될 수도 있습니다.
플라스틱 부품과 마감재를 손상시킬 수 있는 화학 세척제, 용제, 자외선 차단제, 방충제를 사용하지 마시기 바랍니다.
USB 포트의 손상을 방지하기 위해 방수 캡을 단단히 고정시킵니다.
지나친 충격을 주거나 거칠게 다루면 제품 수명이 저하될 수 있으므로 주의하세요.

장치 청소

1 순한 세정제를 적신 헝겊을 사용하여 장치를 닦으세요.

2 마른 천으로 닦아내세요.

USB 포트 청소하기

1 장치를 끄고 장치의 전원을 차단하세요.

2 부드럽고 깨끗한 보풀 없는 천이나 면봉으로 USB 포트를 청소하세요.

참고: 필요한 경우 천이나 면봉에 아이소프로필 알코올을 살짝 묻혀 사용해도 됩니다.

3 장치를 전원에 연결하기 전에 완전히 말리세요.

터치스크린 청소하기

1 부드럽고 깨끗하며 보풀이 없는 헝겊을 사용하세요.

2 필요한 경우 헝겊을 살짝 물에 적셔서 사용하세요.

3 물에 적신 헝겊을 사용하는 경우, 장치를 끄고 장치의 전원을 차단하세요.

4 헝겊으로 화면을 부드럽게 문질러 닦으세요.

문제 해결

배터리 수명 극대화하기

- 백라이트 시간 제한과 밝기를 줄이세요(*11 페이지, 시스템 설정하기*).
- 추적의 **전송 간격** 설정 빈도를 줄이세요(*11 페이지, 추적 설정*).
- 활동 기록에는 **표준** 세부 수준을 사용하세요(*11 페이지, 추적 설정*).
- Bluetooth 기술을 끄세요(*11 페이지, 핸드폰 설정*).
- 위성 통신기에서 **저전력** 메시징 모드를 사용하세요(*11 페이지, 시스템 설정하기*).
- 추가 위성 시스템을 끄세요(*12 페이지, 위성 설정*).

내 장치가 잘못된 언어로 표시됩니다

장치에서 실수로 잘못된 언어를 선택한 경우에는 장치 언어 선택을 변경할 수 있습니다.

1 홈 페이지에서 아래로 스크롤한 다음 ⚙를 선택하세요.

2 아래로 스크롤한 다음 ⚙⚙를 선택하세요.

3 두 번째 항목을 선택하세요.

4 언어를 선택하세요.

모든 기본 설정으로 복원하기

장치를 재설정하기 전에 Garmin Explore 앱과 장치를 동기화하여 활동 데이터를 업로드해야 합니다.

모든 장치 설정을 공장 기본값으로 재설정할 수 있습니다.

1 홈 페이지에서 ▲ 또는 ▼를 눌러 앱을 스크롤하세요.

2 **설정** > **시스템** > **재설정**을 선택하세요.

3 옵션을 선택하세요:

- 모든 장치 설정을 공장 기본값으로 초기화하되 사용자가 입력한 모든 정보와 활동 기록을 보존하려면 **기본 설정 초기화**를 선택하세요.
- 장치의 모든 메시지를 삭제하려면 **모든 메시지 삭제**를 선택하세요.

- 모든 장치 설정을 공장 기본값으로 초기화하고 사용자가 입력한 모든 정보와 활동 기록을 삭제하려면 **데이터 삭제 및 설정 초기화**를 선택하세요.

inReach 장치 충전

주의

부식을 방지하기 위해 USB 포트, 방수캡 그리고 충전 또는 컴퓨터에 연결하기 전에 주변을 마른 상태로 유지하세요.

참고: 승인된 온도 범위 밖에서는 장치가 충전되지 않습니다(*13 페이지, 사양*).

1. 웨더 캡①을 들어올리세요.

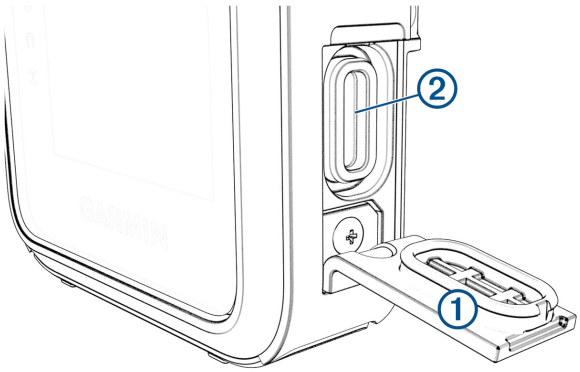

2. 전원 케이블을 장치의 충전 포트②에 연결하세요.
3. 충전 케이블의 다른 한쪽 끝을 호환되는 AC 전원 어댑터에 연결합니다.
4. AC 어댑터를 표준 콘센트에 연결합니다.

   장치에서 현재 배터리 충전량이 표시됩니다.

충전시 절전모드 켜기

1. 외부 전원에 장치를 연결하세요.
2. 화면이 꺼질 때까지 전원 버튼을 길게 누르세요.

   장치가 저전력 배터리 충전 모드로 전환되며 배터리 게이지가 표시됩니다.

   참고: 전원은 충분한 전력을 제공하지 않는 경우, 전원 버튼을 길게 눌러 ⏻가 표시될 때까지 장치를 끈 상태로 충전할 수 있습니다.
3. 장치를 완전히 충전하세요.

January 2026